POSTE ALUMBRADO

Aceros México®

Acero convertido en soluciones

POSTE CUADRADO CÓNICO

NO. PARTE AMSA	ALTURA (MTS) (A)	ANCHO BASE (CM) (B)	ANCHO PUNTA (CM) (C)	DISTANCIA ENTRE ORIFICIOS (CM) (D)	PLACA BASE (E)
MPAP0010	4	10.7	7	19	30X30 CM C-1/2”
MPAP0011	5	11.4	7	19	30X30 CM C-1/2”
MPAP0012	6	11.4	7	19	30X30 CM C-1/2”
MPAP0013	7	12	7	19	30X30 CM C-1/2”
MPAP0014	8	12.8	7	19	30X30 CM C-1/2”
MPAP0015	9	13.6	7	19	30X30 CM C-1/2”
MPAP0016	10	14.2	7	23	40X40 CM C-1/2”
MPAP0017	11	15	7	23	40X40 CM C-1/2”
MPAP0018	12	15.6	7	23	40X40 CM C-1/2”

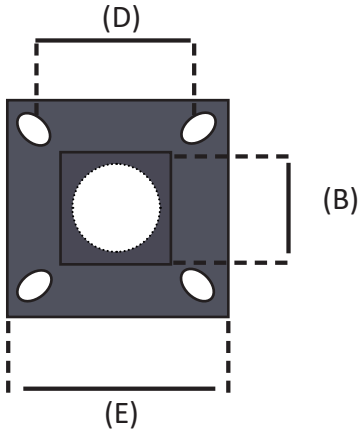

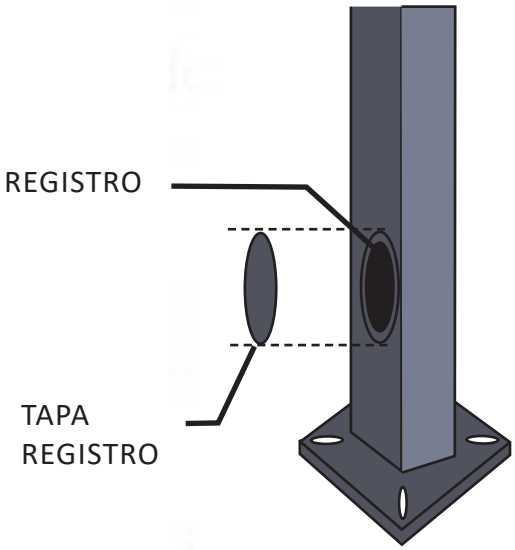

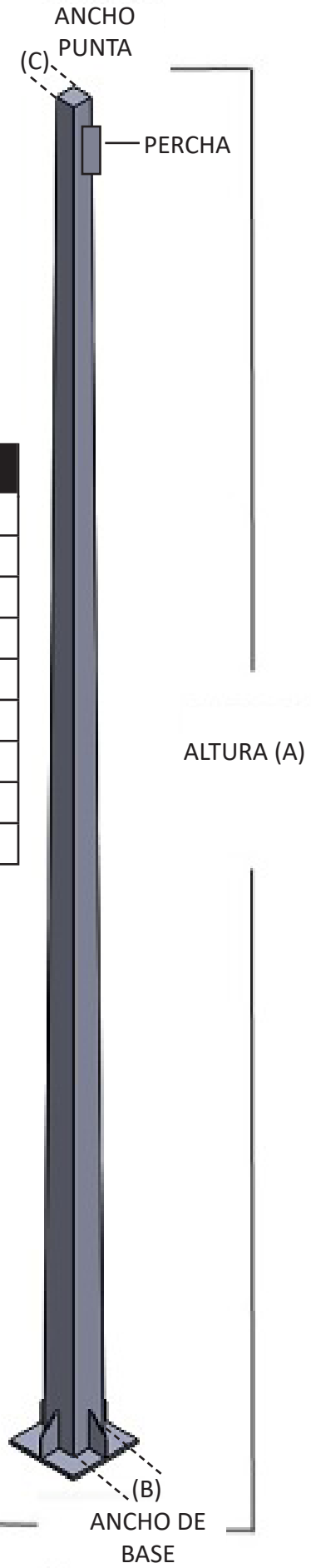

CADA POSTE INCLUYE LOS SIGUIENTES ACCESORIOS:

- 1 O 2 PERCHAS SEGÚN REQUERIMIENTO
- 1 TAPA PUNTA
- 4 CARTABONES
- 1 TAPA DE REGISTRO
- 1 PLACA BASE
- FONDO LISTO PARA PINTURA

POSTE OCTAGONAL CÓNICO

NO. PARTE AMSA	ALTURA (MTS) (A)	ANCHO BASE (CM) (B)	ANCHO PUNTA (CM) (C)	DISTANCIA ENTRE ORIFICIOS (CM) (D)	PLACA BASE (E)
MPAP0001	4	12.1	8.2	19	30X30 CM C-1/2”
MPAP0002	5	13	8.2	19	30X30 CM C-1/2”
MPAP0003	6	14	8.2	19	30X30 CM C-1/2”
MPAP0004	7	15	8.2	19	30X30 CM C-1/2”
MPAP0005	8	15.9	8.2	19	30X30 CM C-1/2”
MPAP0006	9	16.9	8.2	19	30X30 CM C-1/2”
MPAP0007	10	20.8	9.7	23	40X40 CM C-1/2”
MPAP0008	11	21.7	9.7	23	40X40 CM C-1/2”
MPAP0009	12	21.2	9.7	23	40X40 CM C-1/2”

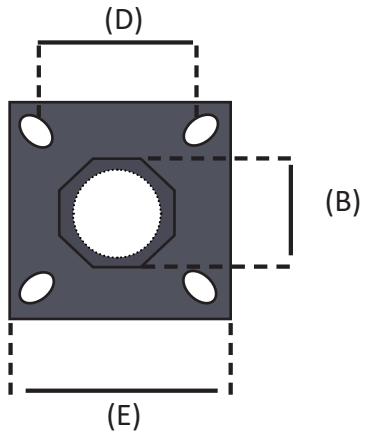

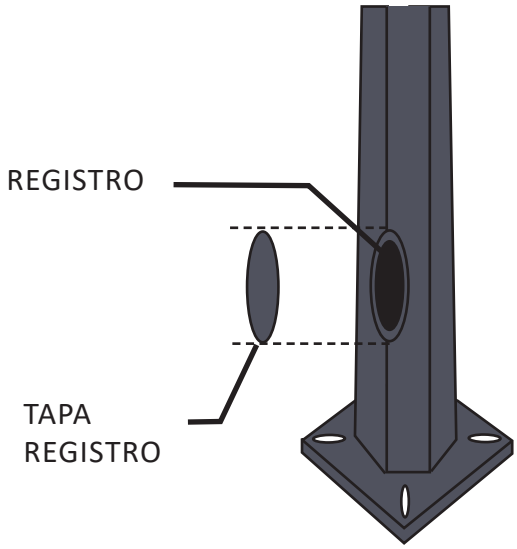

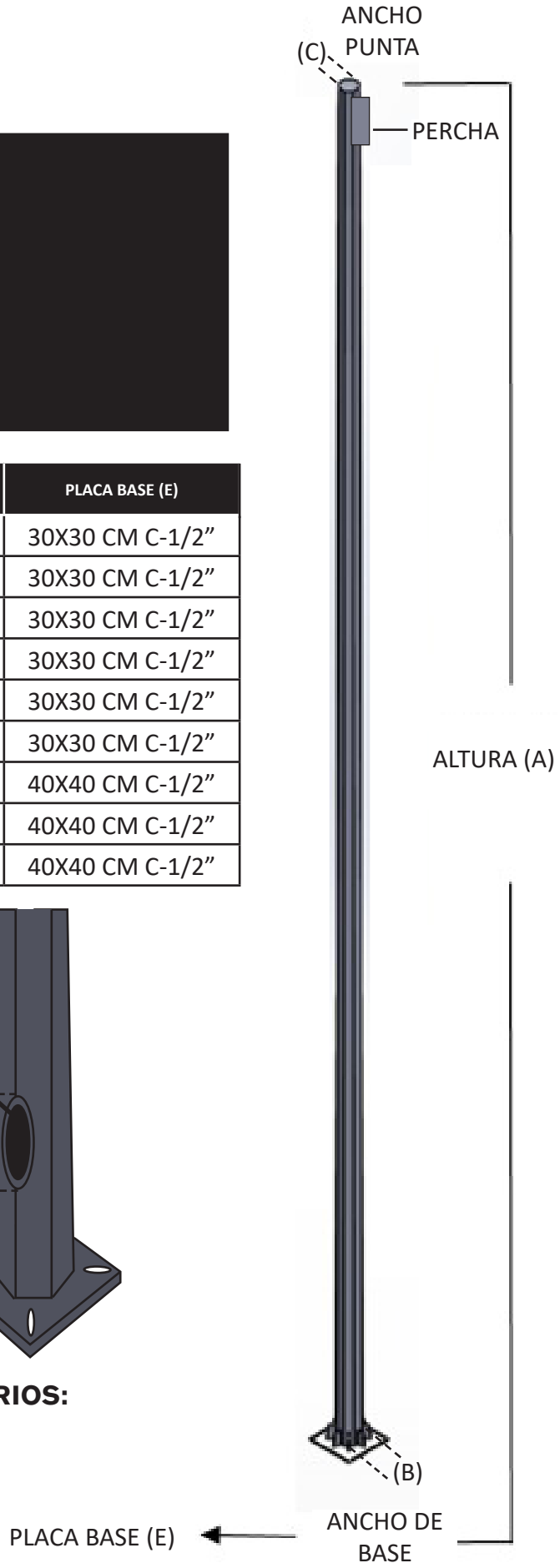

CADA POSTE INCLUYE LOS SIGUIENTES ACCESORIOS:

- 1 O 2 PERCHAS SEGÚN REQUERIMIENTO
- 1 TAPA PUNTA
- 4 CARTABONES
- 1 TAPA DE REGISTRO
- 1 PLACA BASE
- FONDO LISTO PARA PINTURA

MÉNSULAS

CÓDIGO AMSA	DESCRIPCIÓN DEL PRODUCTO	LONGITUD TOTAL (A)	DIÁMETRO DEL TUBO (B)	CONTRA PERCHA (C)
MPAP0050	Ménsula 1 1|2 x 0.60 mts	0.60 mts	1 1|2 “	6 x 2 1|2”
MPAP0051	Ménsula 1 1|2 x 2.40 mts	2.40 Mts	1 1|2 “	6 x 2 1|2”
MPAP0052	Ménsula 1 1|2 x 1.80 mts	1.80 Mts	1 1|2 “	6 x 2 1|2”
MPAP0053	Ménsula 1 1|2 x 1.50 mts	1.50 mts	1 1|2 “	6 x 2 1|2”
MPAP0054	Ménsula1 1|2 x 1.20 mts	1.20 mts	1 1|2 “	6 x 2 1|2”
MPAP0055	Ménsula 1 1|2 x 1.00 mts	1.00 mts	1 1|2 “	6 x 2 1|2”
MPAP0056	Ménsula 2 x 2.40 mts	2.40 mts	2”	6 x 2 1|2”
MPAP0057	Ménsula 2 x 1.80 mts	1.80 mts	2”	6 x 2 1|2”
MPAP0059	Ménsula 2 x 1.20 mts	1.20 mts	2”	6 x 2 1|2”
MPAP0060	Ménsula 2 x 0.60 mts	0.60 mts	2”	6 x 2 1|2”

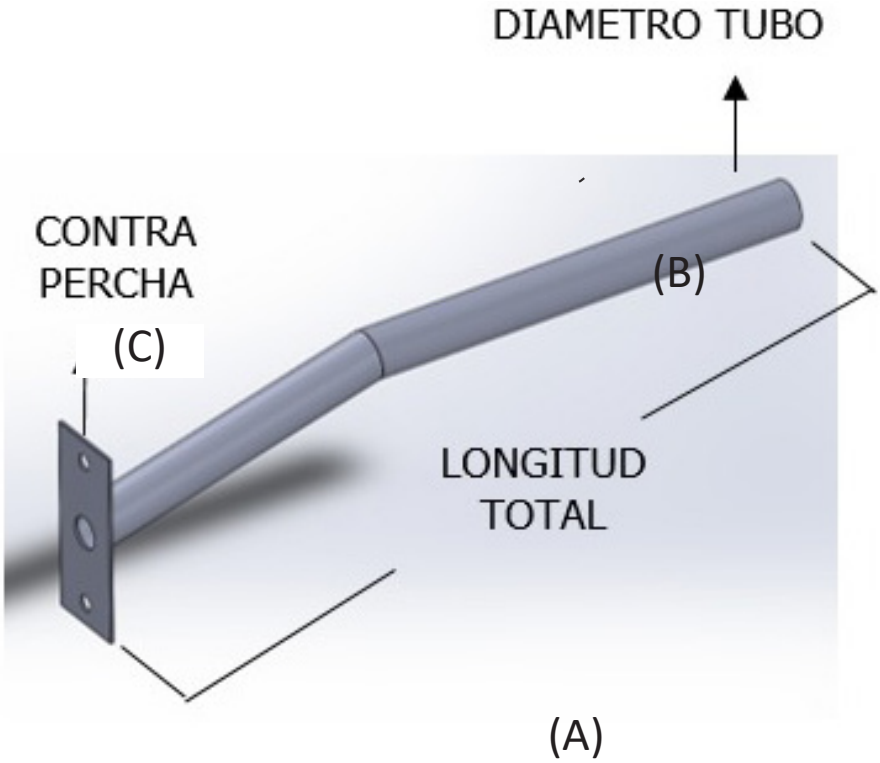

ANCLAS PARA COLAR

CÓDIGO AMSA	DESCRIPCIÓN DEL PRODUCTO	DISTANCIA ENTRE REDONDOS	CALIBRE
MANC001	Ancla para colar 19x19	19 cm	3/4
MANC004	Ancla para colar 23x23	23 cm	3/4

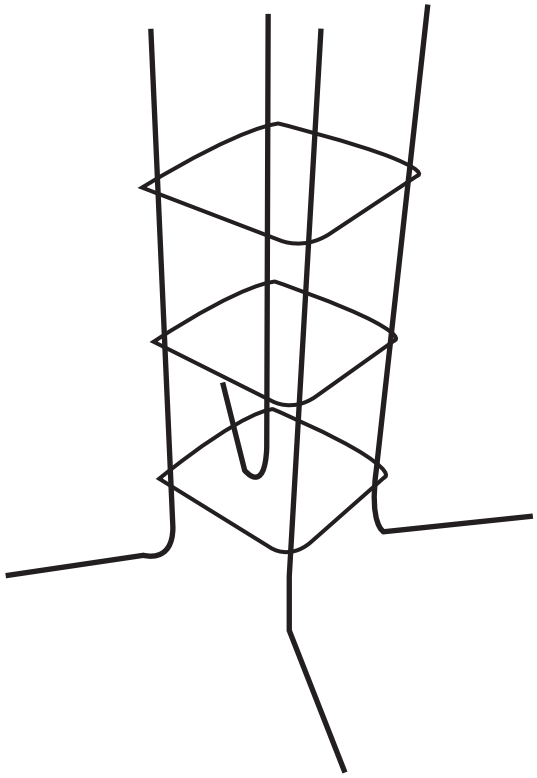

* Las puntas del redondo de 3/4 ya cuentan con roscado.

Aceros México S.A de C.V. proporciona la siguiente información como respaldo para la aplicación de este producto, por lo que no se le podrá hacer responsable del mal uso que se le pudiera dar; se recomienda la asesoría, a su propio cargo, cuenta, riesgo, de un especialista que verifique la aplicabilidad de la misma. Aceros México bajo ninguna circunstancia será responsable por la instalación y/o accesorios utilizados para la instalación de(l) el (los) producto(s) comercializados. Aceros México expresamente renuncia a cualquier garantía expresa o implícita. Al hacer disponible esta información, Aceros México no esta prestando servicios profesionales y no asume deberes o responsabilidades con respecto a persona alguna que haga uso de dicha información. De igual modo, Aceros México no será responsable por alguna reclamación, demanda, lesión, pérdida, gasto, costo, honorarios legales o responsabilidad de algún tipo que en alguna forma surja de o esté conectada con el uso de la información contenida en esta publicación, ya sea o no que tal reclamación, demanda, lesión, pérdida, gasto, costo, honorarios legales o responsabilidad resulte directa ó indirectamente de alguna acción ú omisión de Aceros México. Cualquier parte que utilice la información contenida en esta hoja técnica asume toda la responsabilidad que surja de tal uso. Puesto que existen riesgos asociados con el manejo, instalación o uso del acero y sus accesorios, recomendamos que las partes involucradas en el manejo, instalación ó uso revisen todas las hojas de seguridad aplicables del material del fabricante, normas y reglamentos de la Secretaría del Trabajo y Previsión Social y otras agencias de Gobierno que tengan jurisdicción sobre tal manejo, instalación ó uso y otras publicaciones relevantes de practicas de construcción

Aceros México S.A de C.V. se reserva el derecho de modificar,
sin previo aviso, los datos aquí expresados.
acerosmexico.com.mx

Aceros México
Acero convertido en soluciones

CONTACTO:
celular: (662) 475 -3772
teléfono oficina: (662) 218 2822
correo electrónico: ventas@acerosmexico.com.mx